ZONA SALUD MENTAL ADULTOS
Isometrías

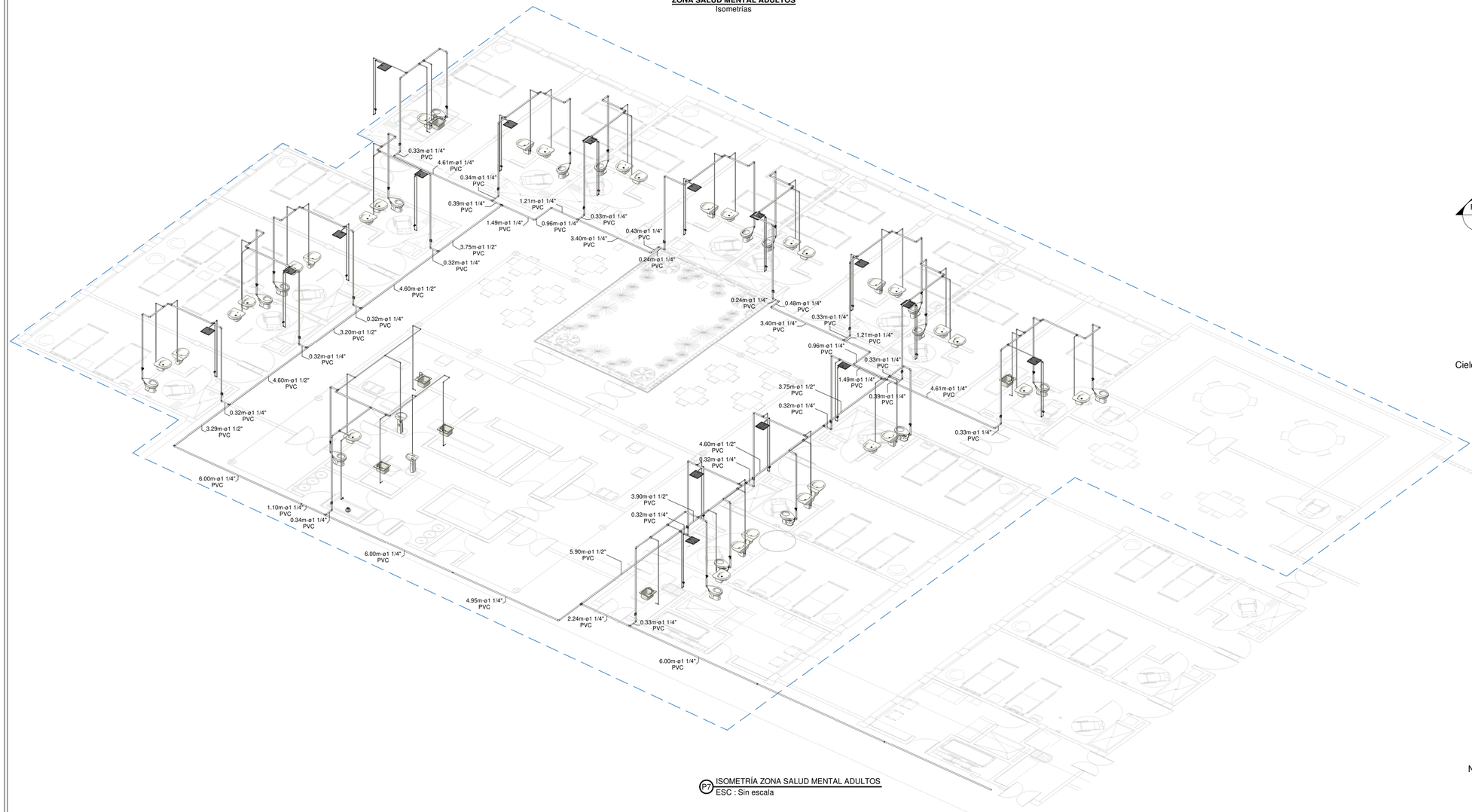

P7 ISOMETRÍA ZONA SALUD MENTAL ADULTOS
ESC : Sin escala

VÁLVULA DE BOLA
Detalle Ubicación

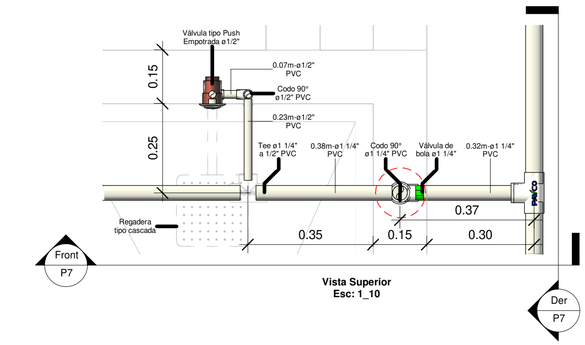

Vista Superior
Esc: 1_10

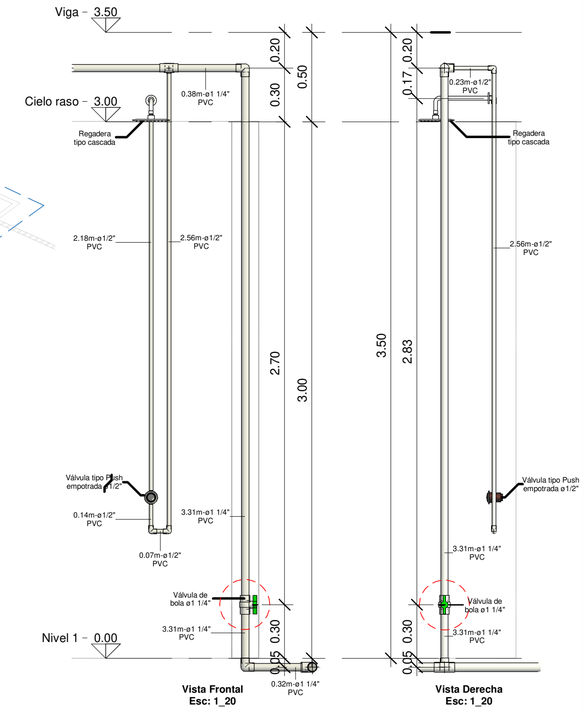

Vista Frontal
Esc: 1_20

Vista Derecha
Esc: 1_20

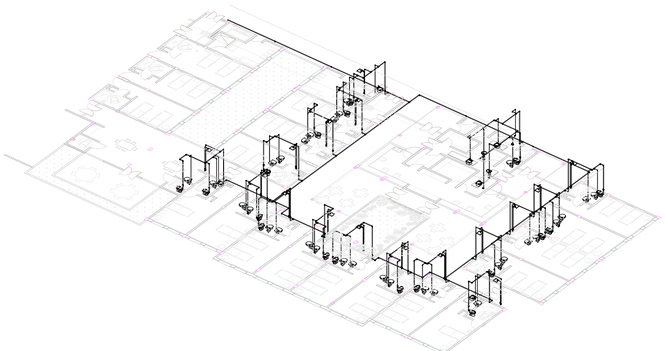

ISO ISOMETRÍA ZONA SALUD MENTAL ADULTOS
ESC:Sin escala

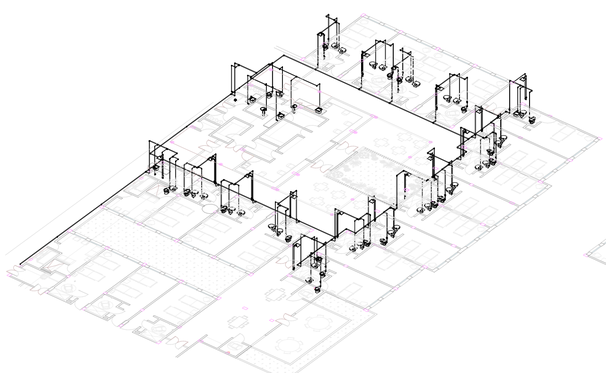

ISO ISOMETRÍA ZONA SALUD MENTAL ADULTOS
ESC :Sin escala

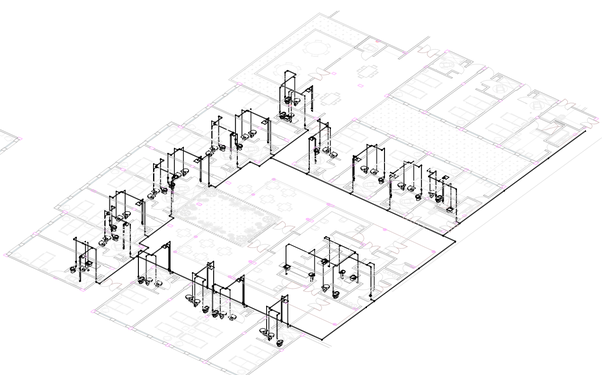

ISO ISOMETRÍA ZONA SALUD MENTAL ADULTOS
ESC :Sin escala

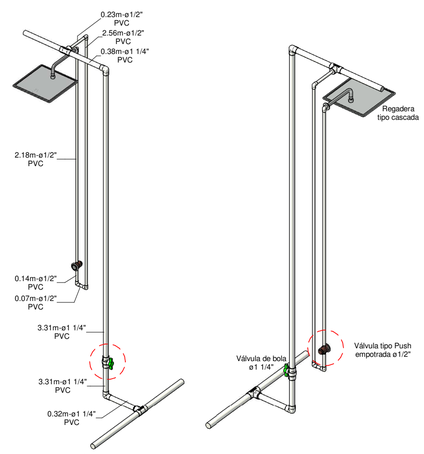

Isométrico Frontal

Isométrico Posterior

CONTRATO: Contrato N° 093 DE 2026 OBJETO: ELABORACIÓN DE ESTUDIOS Y DISEÑOS PARA LA AMPLIACIÓN DE LOS SERVICIOS DE HOSPITALIZACIÓN EN EL HOSPITAL ESPECIALIZADO GRANJA INTEGRAL E.S.E UBICADO EN EL MUNICIPIO DE LÉRIDA TOLIMA	CONTRATANTE: HOSPITAL ESPECIALIZADO GRANJA INTEGRAL E.S.E. NIT: 800.116.719-8	CONTRATISTA: CONSORCIO VGS-LERIDA 2026 902.034.220-2 EDWIN JAIR GOMEZ TRIANA Representante Legal	INTERVENTORIA: INGENIERÍA MASTER S.A.S. CLAUDIA DEL PILAR SUAREZ ANGARITA Representante Legal	DISEÑO HIDRÁULICO: JULIAN ALBERTO TORO SANCHEZ INGENIERO CIVIL ESPECIALISTA EN HIDRAULICA Y SANEAMIENTO AMBIENTAL M P. Nº 70202166165 TLM	PROYECTO: CONSTRUCCIÓN DE LOS SERVICIOS DE HOSPITALIZACIÓN Y UNIDAD DE ATENCIÓN INTEGRAL DE CONDUCTAS ADICTIVAS (UAICA) EN EL HOSPITAL ESPECIALIZADO GRANJA INTEGRAL E.S.E DE LERIDA TOLIMA.	CONTIENE: ISOMÉTRICO ZONA SALUD MENTAL ADULTOS FECHA: MAYO DE 2026 / ESCALA: Sin escala / DIGITALIZO: CODIGO: LER - HID / 00 (Lerida / Hidráulico / Nº de plano) PLANO Nº: LER-HID/07